KLK 100 ЭЛЕКТРОННЫЙ КАНАЛЬНЫЙ ПРЕОБРАЗОВАТЕЛЬ ВЛАЖНОСТИ И ТЕМПЕРАТУРЫ

Электронные преобразователи влажности и температуры KLK 100 и KLK 100-N преобразуют при помощи внутренних электронных компонентов в вентиляционном канале влажность воздуха и температуру в линейные выходные сигналы (влажность и температура). Они могут быть в 0…10V или 4…20mA сигналы при запуске устройства.

Высокое качество преобразователей гарантирует продолжительную стабильную работу и широкий диапазон измеряемых значений как для влажности (0...100 %RH), так и для температуры (-50...+50 °C).

Установка в воздуховоде производится при помощи регулируемого фланца.

KLK 100-N аналогичен KLK 100, но с дисплеем, отображающий 0…100 %RH и / или °C.

Схема подключения:

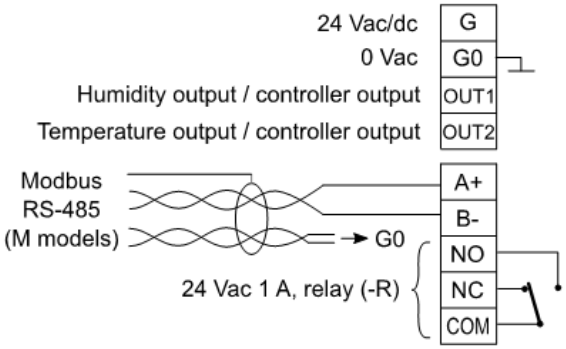

Технические характеристики:

Питание	24 Vac/dc (15-28Vac/dc) < 1VA
Выходы	0…10Vdc < 2 mA 4…20mA < 600 ohm
Выходы с питанием 15…18Vdc	4…20mA <375…525 ohm* *(+Vdc-7,5V) / 20mA
Диапазон	
влажность	0...100 % RH
температура	-50…+50°C
Точность	
влажность	+/- 2 %RH (0…90%RH)
температура	+/- 0.5°C / 25°C
Датчики	
влажность	емкостный
температура	терморезистор
Долговременная стабильность	+/- 5 %RH, 24 месяца
Степень защиты	выход кабеля или элемент датчика вниз
преобразователь	IP 54
датчик	IP 20
Размеры: ш x в x г	70 x 98 x 220 мм
Материалы	PBT, PC, PA и нержавеющая сталь

Подключение:

1	24 Vac/dc
2	0V
3	%RH, выход 1 (0-10V / 4-20mA)
4	°C, выход 2 (0-10V / 4-20mA)

Инструкция для заказа:

Тип	Номер изделия	Описание
KLK 100	1132240	канальный преобразователь влажности и температуры
KLK 100-N	1132241	канальный преобразователь влажности и температуры с дисплеем

Прибор соответствует директиве 2004/108/EY и отвечает стандартам EN61000-6-3: 2001 (Emission) и EN61000-6-2: 2001 (Immunity).

Produal Oy

Keltakalliontie 18
48770 Kotka
FINLAND
www.produal.fi

Puh: +358-5-230 9200
Fax: +358-5-230 9210
info@produal.fi